HOSHIZAKI

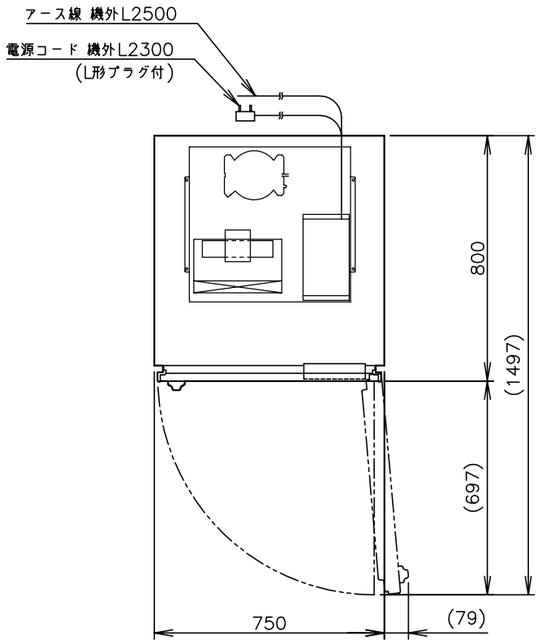

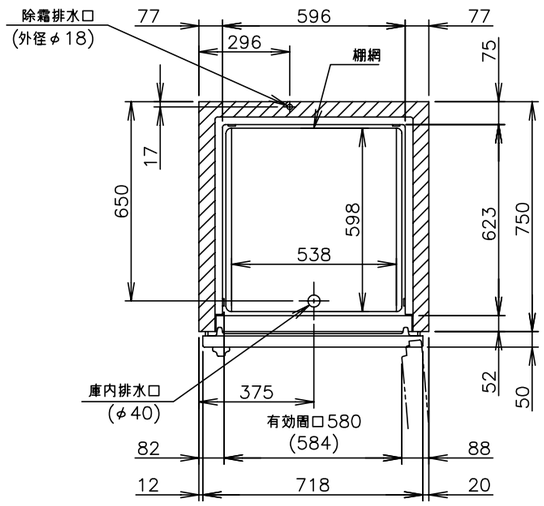

[注] 有効周口の( )内数値はヒンジを移動(4mm)させた時の寸法。

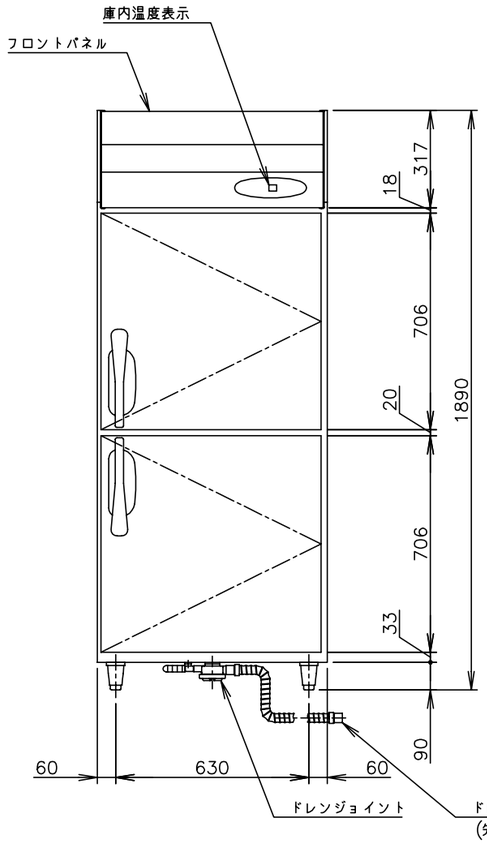

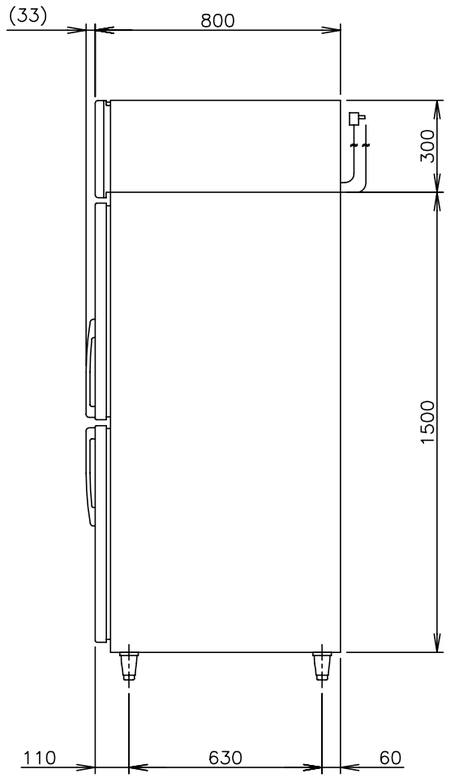

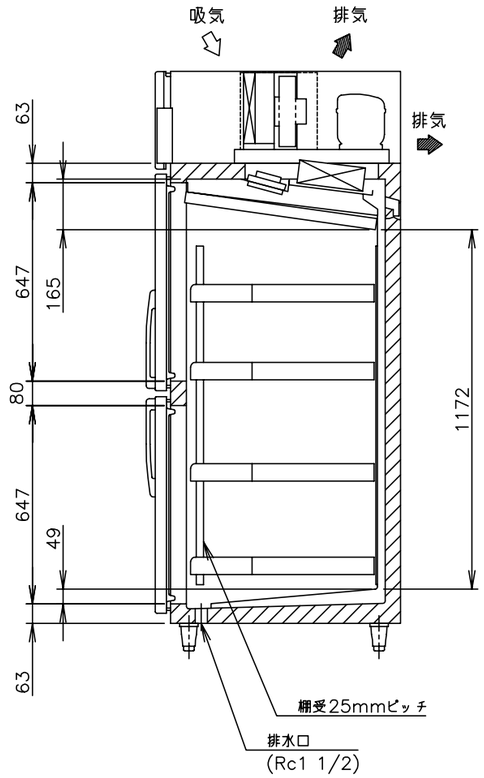

製品名	ホシザキ業務用恒温高湿庫
形名	HCR−75CZ
電源	単相 100V 50/60Hz 容量0.58kVA(5.8A)
電流	運転電流 2.5/2.1A 電動機定格電流 2.4/2.0A 始動電流 21/20A
消費電力	電動機定格消費電力 175/185W(力率72/92%) 電熱装置定格消費電力 279W 冷却時消費電力 189/199W 霜取時消費電力 279/279W
放熱量	320/360W
電源コード	2.3m(L形プラグ付)
定格内容積	524L
外形寸法	幅750×奥行800×高さ1890(〜1920)mm
内形寸法	幅596×奥行623×高さ1172mm
外装	ステンレス鋼板、亜鉛鉄板(後板、底板) フッ素プレコートステンレス鋼板(フロントパネル・扉)
内装	ステンレス鋼板、ABS樹脂
断熱材	硬質ポリウレタン一体発泡
冷却方式	エアパス5面冷却式
除霜方式	ヒータ式
圧縮機	全密閉形 出力200W
凝縮器	フィン&チューブ形 強制空冷式
冷却器	フィン&チューブ形
冷媒	R134a
庫内湿度	85%以上
庫内温度制御	マイコン制御(デジタル温度表示)−6〜12℃調節可能
除霜制御	マイコン制御
電気回路保護	漏電遮断器(過電流保護付)、アース線
冷媒回路保護	モータプロテクタによる圧縮機停止(自動復帰)
脚	樹脂製90〜120mm調整可能
棚網	4枚
製品質量	115kg (梱包時 120kg)
梱包	ダンボール梱包 幅820×奥行890×高さ1960mm
付属品	ドレンジョイント一式、ドレンホース2本
使用条件	周囲温度5〜35℃ 電圧変動:定格電圧の±10%以内

※仕様・外観につきましては、改良のため予告なく変更することがあります。

1. 設置条件について
   場所、給排水、電源等は取扱説明書・据付工事説明書に従って正しく行ってください。
   また、本体設置スペースは、設置条件により若干異なることがありますので、10mm程度余裕をとってください。
   (吸排気スペース・配管スペース等は本体設置スペースとは別に確保が必要です。)
2. 放熱量は、周囲温度30℃における最終到達温度の時の値です。
3. 製品コード:R246

ホシザキ業務用恒温高湿庫 HCR−75CZ

設計	製図	尺度	第3角法
2012.03.05 改訂日	作成日 2011.02.01	図番 D08009	改訂 3

この図面は印刷の都合上、尺度が正しく再現されていません。